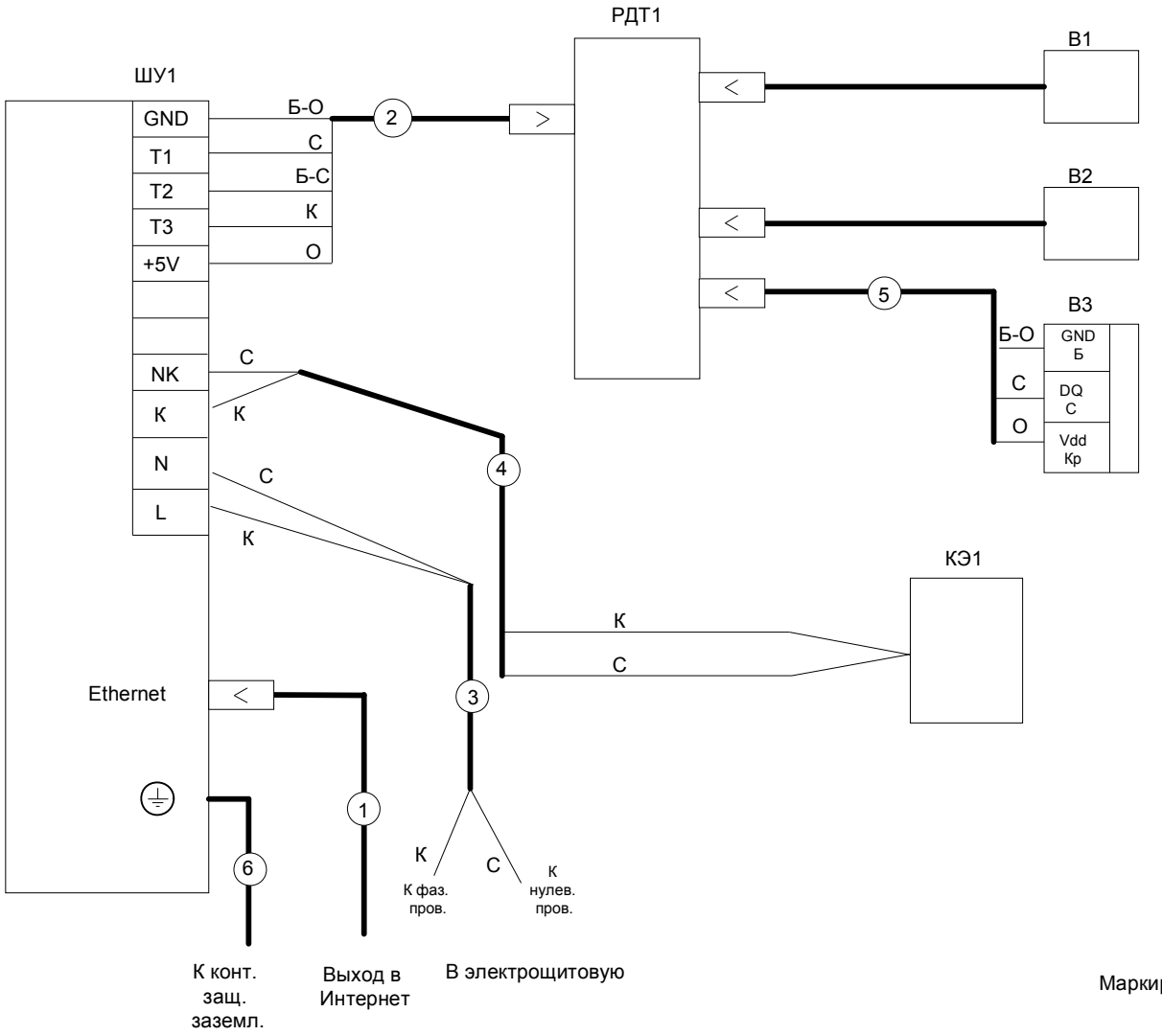

Поз.	Обозначение	Наименование	Примечание
	ШУ1	Шкаф управления	
	РДТ1	Разветв. датч. темп. РДТ-01	
	В1	Датч. темп. тепплон.	Прямая
	В2	Датч. темп. теплон.	Обратная
	В3	Датч. темп.наружн.	
	КЭ1	Клапан электромагнитный	В сост. узла рег.
1		Кабель Интернет	UTP 4x2x0,5
2		Кабель	UTP 4x2x0,5
3		Кабель	ШВВП 2x0,5 мм кв.
4		Кабель	ШВВП 2x0,5 мм кв.
5		Кабель	UTP 2x2x0,5
6		Кабель	Провод медный 4 мм кв.

Маркировка проводов: С- синий, К-коричневый, О- оранжевый,
Б-С – бело-синий, Б-О- бело-оранжевый
Б-белый, Кр-красный

Изм.	Лист	№ док.	Подпись	Дата	Погодозависимая автоматика для регулирования потребления теплоносителя в жилом доме по адресу г. Иваново, ул. Голубева, д.9			
Исп.					Схема электрическая соединений	Лит.	Лист	Масштаб
ГИП						Р	4	
						ООО «АРГО-СТРОЙ»		
Утв.								